TUTTO

Модульний диван | Modular sofa

BLANCHE

TUTTO

UA

ТЕХНІЧНА ІНФОРМАЦІЯ

Каркас: сосновий брус, березова фанера класу Е1 (Литва)

Наповнювач: подушки сидінь — еластичний пінополіуретан, сировина BAYER, BASF (Німеччина), SHELL (Нідерланди), формування Interfoam (Україна), спинні та декоративні подушки — холлофайбер

Рівень м'якості і еластичності сидінь: високий SS / Extra

Опори (ніжки): пластик

Клей для каркаса: Jowat (Німеччина)

Клей для пінополіуретану (м'які частини виробу): Saba (Нідерланди)

EN

TECNHICAL INFORMATION

Frame: pine beam, class E1 birch plywood (Lithuania)

Filling: seat cushions — flexible polyurethane foam, BAYER, BASF (Germany), SHELL (Netherlands) raw materials, Interfoam (Ukraine) moulding, back and decorative cushions — Hollowfiber

Seats softness and elasticity level: high SS/Extra

Legs: plastic

Glue for the frame: Jowat (Germany)

Glue for polyurethane foam (soft parts of the product): Saba (Netherlands)

Стандартний наповнювач
Standart filling

Наповнювач MEMORY
MEMORY filling

www.blanche.ua

BLANCHE

TUTTO

РОЗМІРИ І SIZES

103TU-115-AN

PB-75-65

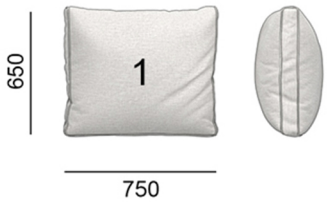

PD-70-60

129TU-115-AL

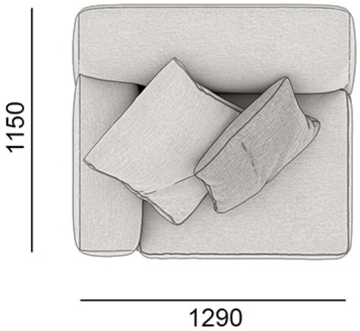

PB-75-65

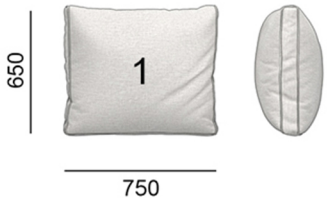

PD-70-60

129TU-115-AR

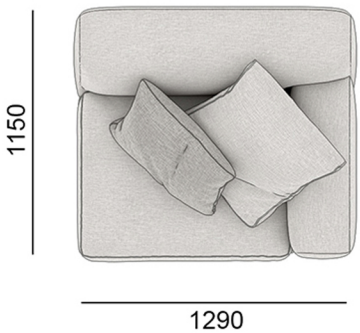

PB-75-65

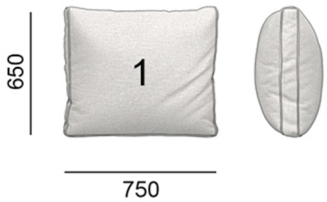

PD-70-60

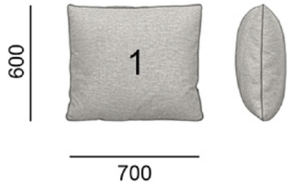

TUTTO

РОЗМІРИ І SIZES

131TU-115-ACH

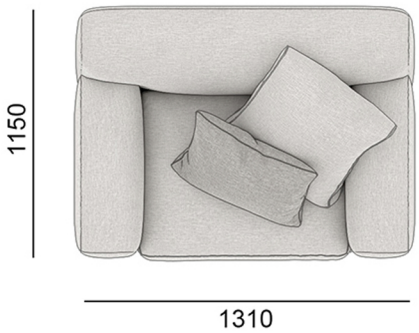

PB-75-65

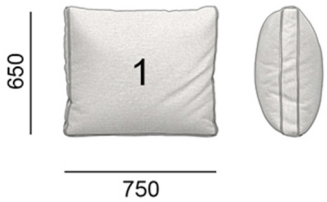

PD-70-60

115TU-115-CL

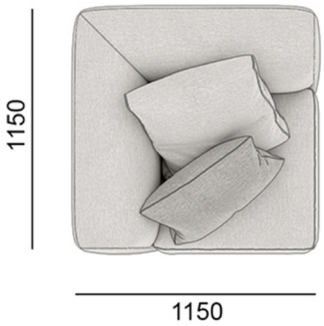

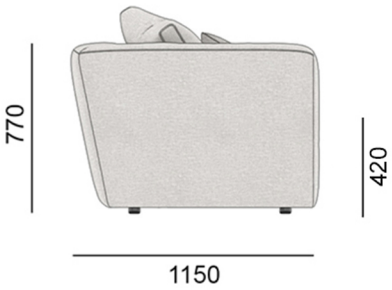

PB-75-65

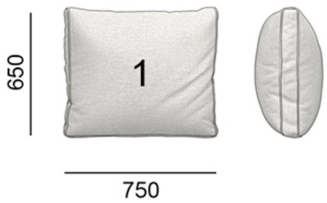

PD-70-60

115TU-115-CR

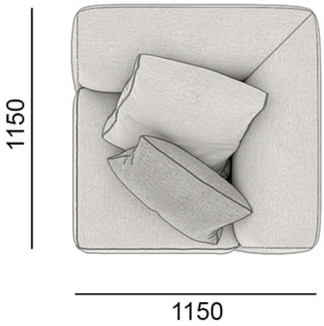

PB-75-65

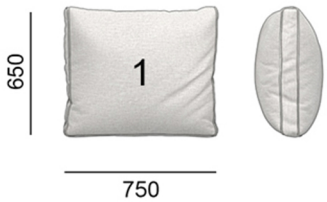

PD-70-60

TUTTO

РОЗМІРИ I SIZES

103TU-144-AN

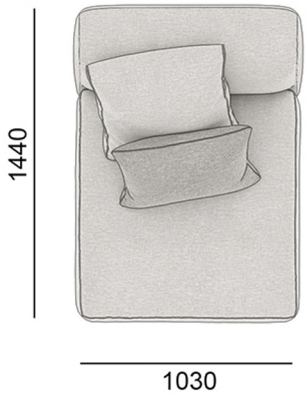

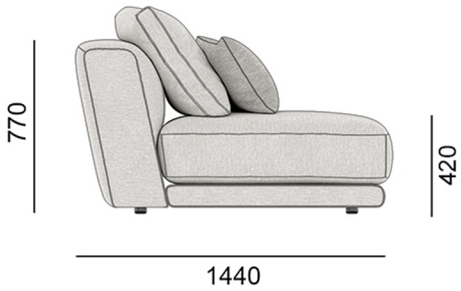

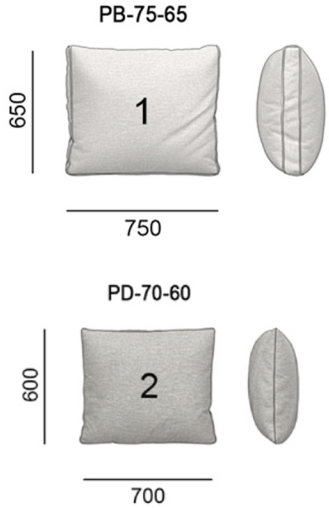

129TU-144-AL

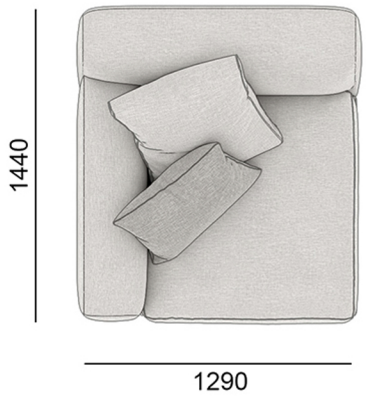

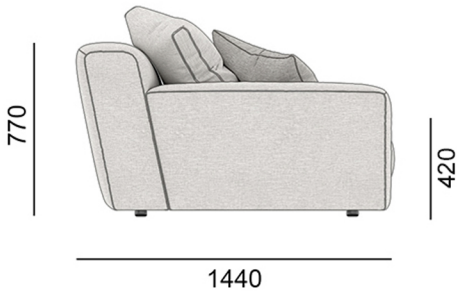

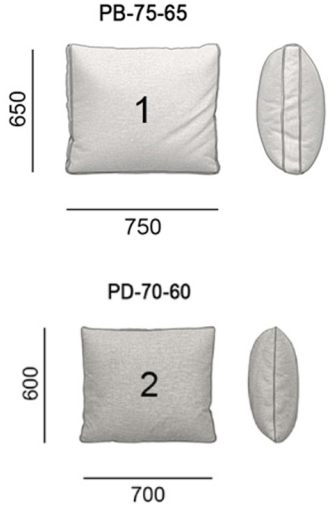

129TU-144-AR

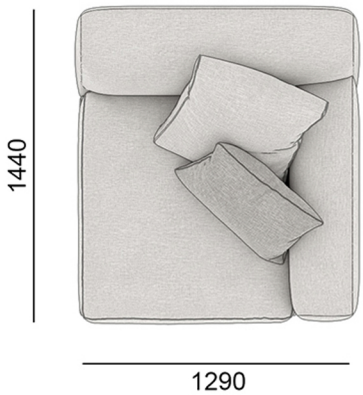

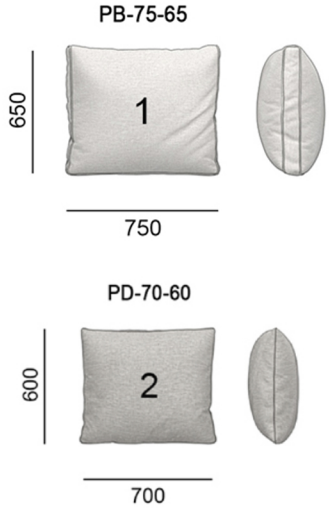

TUTTO

РОЗМІРИ І SIZES

131TU-144-ACH

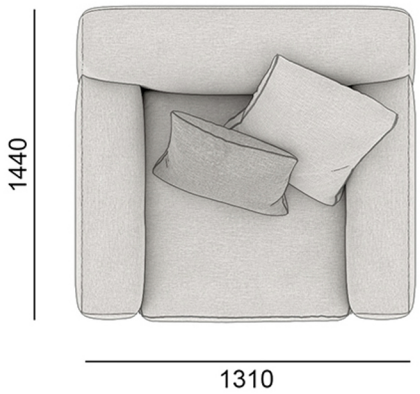

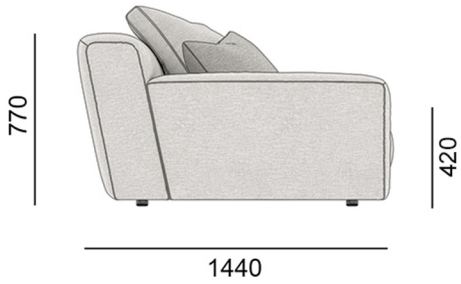

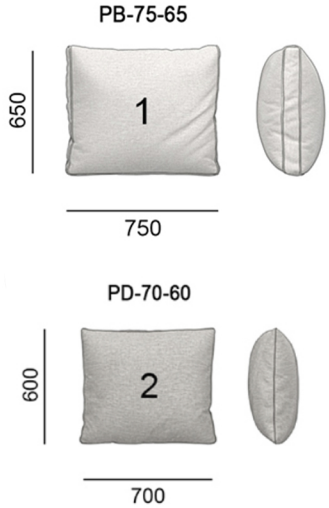

144TU-144-CL

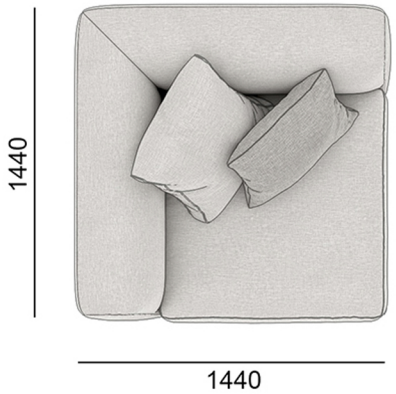

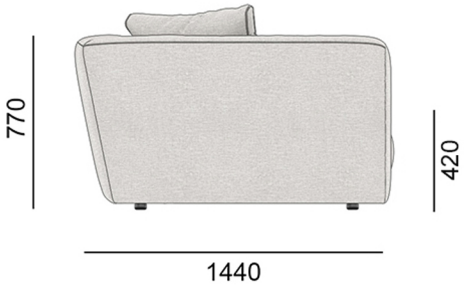

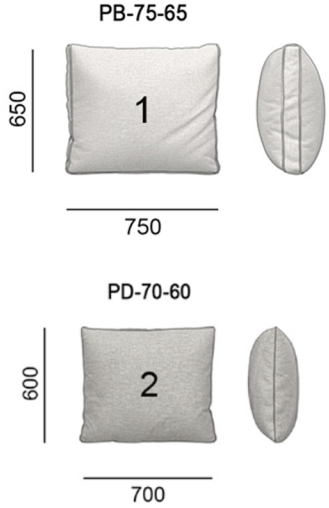

144TU-144-CR

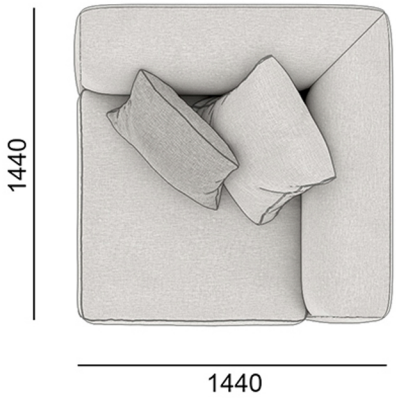

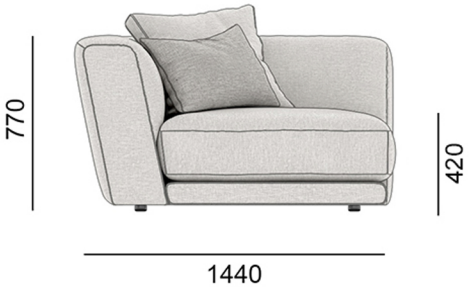

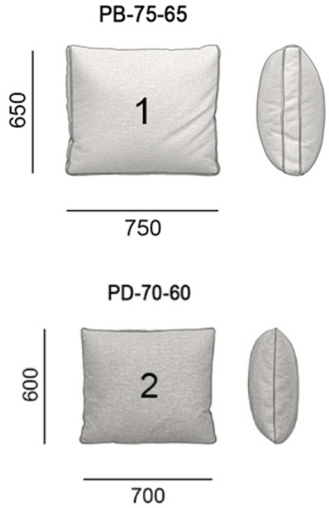

РОЗМІРИ I SIZES
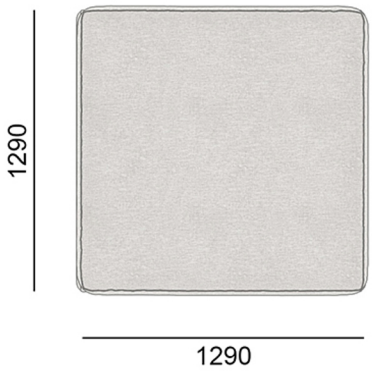
129TU-129-P