SMOOTH

BLANCHE

Схема складання | Assembly scheme

SMOOTH

BLANCHE

1

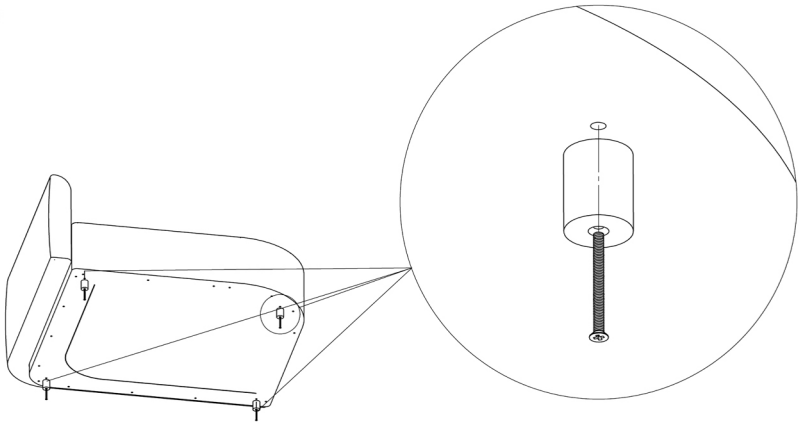

DIN 965 M6x70

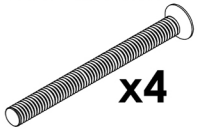

x4

2

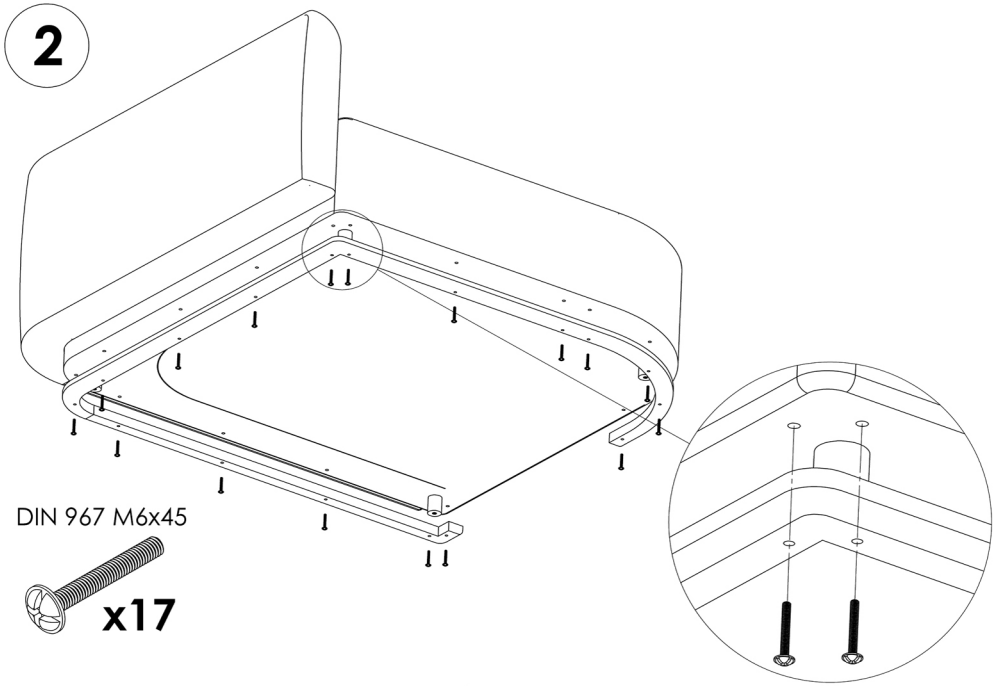

DIN 967 M6x45

x17

3

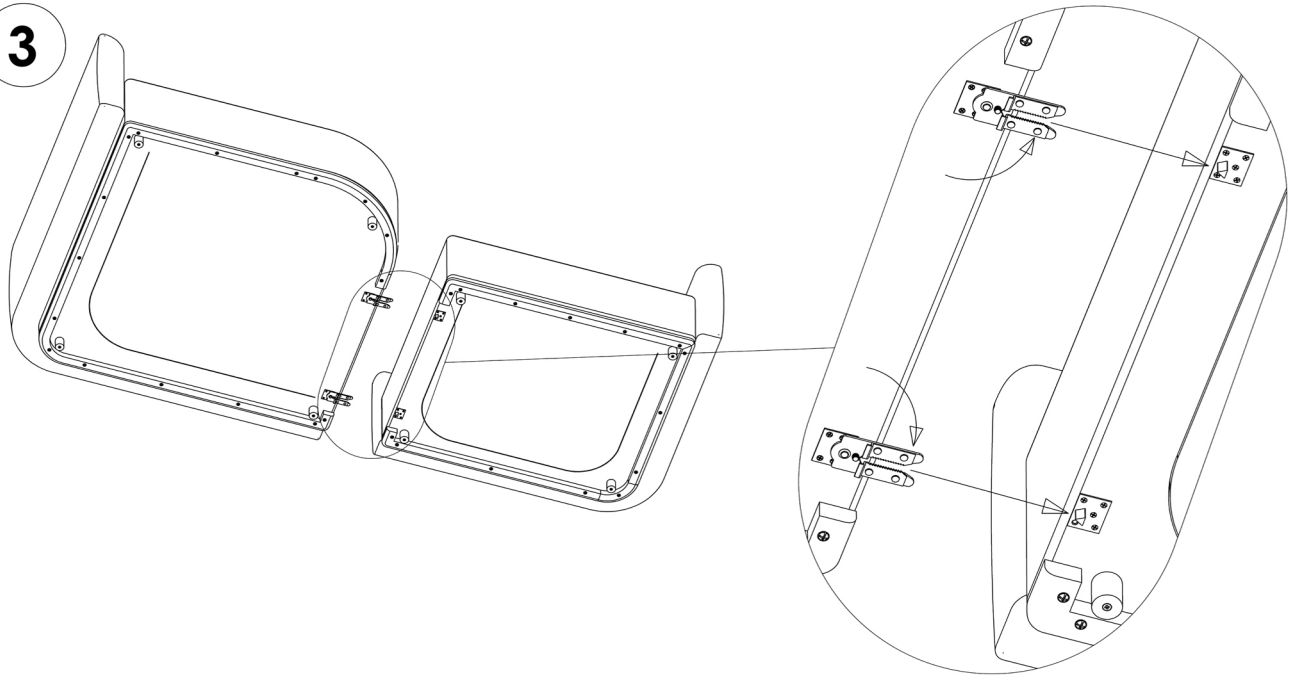

Комплектація | Equipment

DIN 965 M6x70

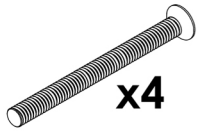

x4

DIN 967 M6x45

x17